Технический паспорт

на санитарный модуль DHWC26

Изготовитель: Algeco s.r.o (Чехия)

Olsik 586, 76364 Spytihnev, Czech Republik

Тел.: +420 572 520 877, факс: +420 572 520 862

Покупатель: ООО «Алжеко»

125167, Россия, г. Москва, ул. Красноармейская, д.2, к.4

Тел.: 8-495-645-69-15

Генеральный директор ООО «Алжеко»_____Монсо О.

2014 г.

Содержание паспорта

1. ОБЩИЕ СВЕДЕНИЯ 4

2. ТЕХНИЧЕСКАЯ ХАРАКТЕРИСТИКА 4

3. СХЕМА МОДУЛЯ 5

4. КОНСТРУКТИВНЫЕ РЕШЕНИЯ 6

4.1 Конструкция 6

4.2 Защита против коррозии 6

4.3 Наружная покраска 6

4.4 Пол 6

4.5 Нагрузка на пол 6

4.6 Наружные стены 6

4.7 Крыша 7

4.8 Окна 7

4.9 Входные двери 7

4.10 Внутренние двери 7

4.11 Электрооборудование 7

4.12 Отопление 7

4.13 Фундамент 7

4.14 Установка 7

5. КОМПЛЕКТ ПОСТАВКИ 8

6. ЭЛЕКТРОСХЕМА 9

7. СХЕМА СИЛОВЫХ ВЫВОДОВ И ОБОРУДОВАНИЕ ВВОДНОГО ЩИТА 10

8. СХЕМА ВОДОСНАБЖЕНИЯ И ВОДООТВЕДЕНИЯ 12

ПРИЛОЖЕНИЕ А 19

ПРИЛОЖЕНИЕ Б 20

ПРИЛОЖЕНИЕ В 22

ПРИЛОЖЕНИЕ Г 23

ПРИЛОЖЕНИЕ Д 24

1. Общие сведения

Модуль серии DHWC26 относится к временно-вспомогательному типу зданий и предназначен для создания благоприятных условий труда и быта в климатических районах с расчётной температурой наружного воздуха от 45 до –45 C_0, I-V районах по весу снегового покрова, I-V районах по скоростному напору ветра.

Класс функциональной пожарной опасности здания – Ф 4.3.

2. Техническая характеристика

2.1 Модуль DHWC26 состоит из металлоконструкций производства Algeco s.r.o (Чехия).

2.2 Внешние размеры модуля:

длина	6058 мм
ширина	2438 мм
высота	2800 мм

2.3 Внутренние размеры модуля:

длина	5870 мм
ширина	2250 мм
высота	2500 мм
2.4 Масса модуля	2600 кг
2.5 Жилая площадь	13,2 $м^2$
2.6 Расчётный срок службы	15 лет

3. Схема модуля

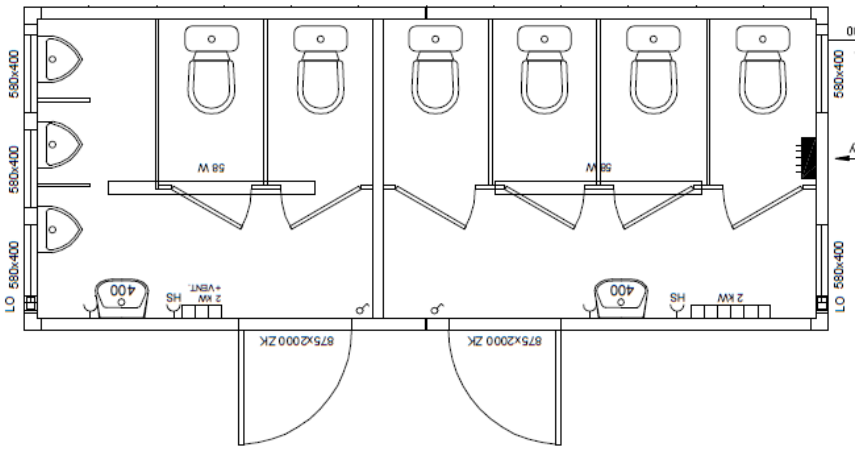

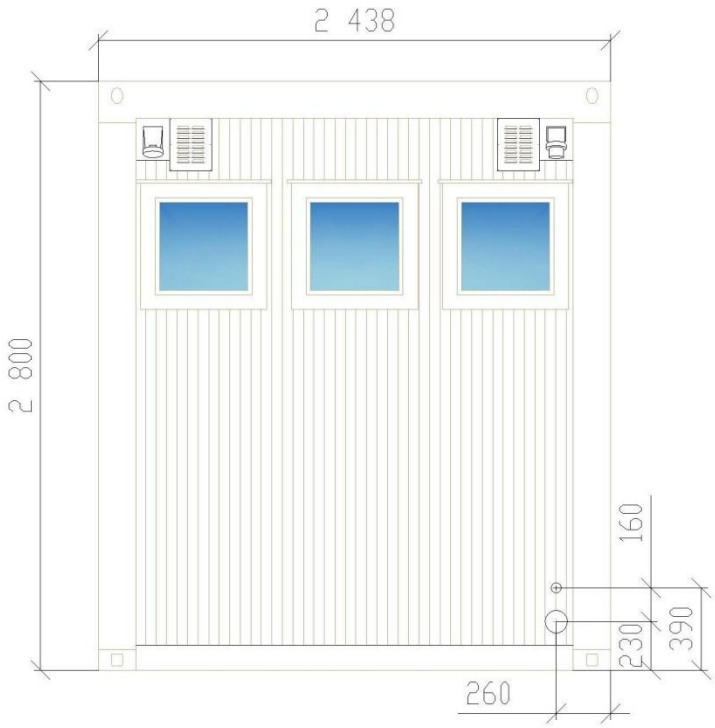

4. Конструктивные решения

4.1 Конструкция

Сварная металлическая конструкция из пустотелых, гнутых и прокатных профилей, 8 усиленных углов контейнера. Эксплуатируемая (возможность для ходьбы) вентилируемая крыша, отвод дождевой воды через водостоки внутри угловых стоек, диаметр 40 мм, изолированы от замерзания. Контейнер штабелируется в три яруса. Выполнен на базе модуля IN-26.

4.2 Защита против коррозии

Металлическая конструкция защищена действенным антикоррозийным покрытием, наружные части каркаса изготовлены из оцинкованного материала.

4.3 Наружная покраска

Двухкомпонентный лак RAL 1015 – слоновая кость.

4.4 Пол

Рама пола сварена из прокатных и пустотелых балок, оснащена днищем из оцинкованного листа 0,63 мм. Изоляция: 80 мм минеральная вата класс материалов А2 – негорючая. 19 мм древесно-стружечная плита V 100 E 1, уложенная на продольных металлических балках.

4.5 Нагрузка на пол

одноэтажные объекты 350 кг/м^2
двухэтажные 300 кг/м^2
трехэтажные 200 кг/м^2
ПВХ покрытие пола толщ. 1,5 мм, бежевый мрамор, укладывается полосами, наклеивается по всей площади, заделка стыков сваркой.

K = 0,35 W/m2K

4.6 Наружные стены

Оцинкованный профилированный лист 0,63 мм, глубина профиля 10 мм 70 мм оцинкованная конструкция из листовых профилей 80 мм теплоизоляция из минеральной ваты класс материалов А2 – негорючая. 10 мм древесно-стружечная плита, ламинированная с двух сторон, белая.

K = 0,45 W/m2K

4.7 Крыша
0,75 мм оцинкованный трапециевидный профиль, глубина профиля 40 мм, укладывается на металлические балки крыши.

80 мм теплоизоляция из минеральной ваты класс материалов A2 – негорючая, PE пленка в качестве пароизоляции 10 мм древесно-стружечная плита, ламинированная с двух сторон, белая.

K = 0,44W/m2K

4.8 Окна
Рама PVC со стеклом термопан, белого цвета, ширина 600 мм x высота 400 мм, с внешней рамой, стекло толщиной 6 мм.

4.9 Входные двери
ZK дверной модуль 875 x 2000, ручка с накладкой, цилиндрический замок.

4.10 Внутренние двери
Деревянные двери в металлической коробке 875 x 2000, ручка с накладкой, английский замок.

4.11 Электрооборудование
В соответствии со стандартом DIN VDE 0100, комплексное с выключателем тока 0,03 A и автоматическим предохранителем, 2 светильника /58 Вт/, 2 розетки, 1 розетка для отопления, телефонная розетка, 2 выключателя.

4.12 Отопление
2 электроконвектора 2000 Вт с термостатом.

4.13 Фундамент
В соответствии с чертежами фундамента бетонная лента или бетонная подушка.

4.14 Установка
Интегрируемый в здание (ограничено).

5. Комплект поставки

Наименование/производитель	Количество
Модуль DHWC26 /Algeco	1
Окно ПВХ	5
Решетка вентиляционная Ø100 мм	1
Дверь входная	2
Замок с цилиндрическим механизмом секретности	1
Туалетная кабинка с дверью и замком	6
Щит распределительный / Hager	1
УЗО 4P/Fi 40A 0,03 A / Schneider	1
Автомат 10A / Schneider	1
Автомат 16A / Schneider	5
Светильник потолочный люминисцентный 58 Вт	2
Конвектор 2 кВт / Atlantic	2
Розетка штепсельная с заземляющим контактом 16A / Schneider	6
Выключатель одноклавишный, однополюсный / Merten	2
Унитаз со сливным бачком	6
Писсуар	3
Раковина со смесителем	2
Бойлер 5 л	2

6. Электросхема

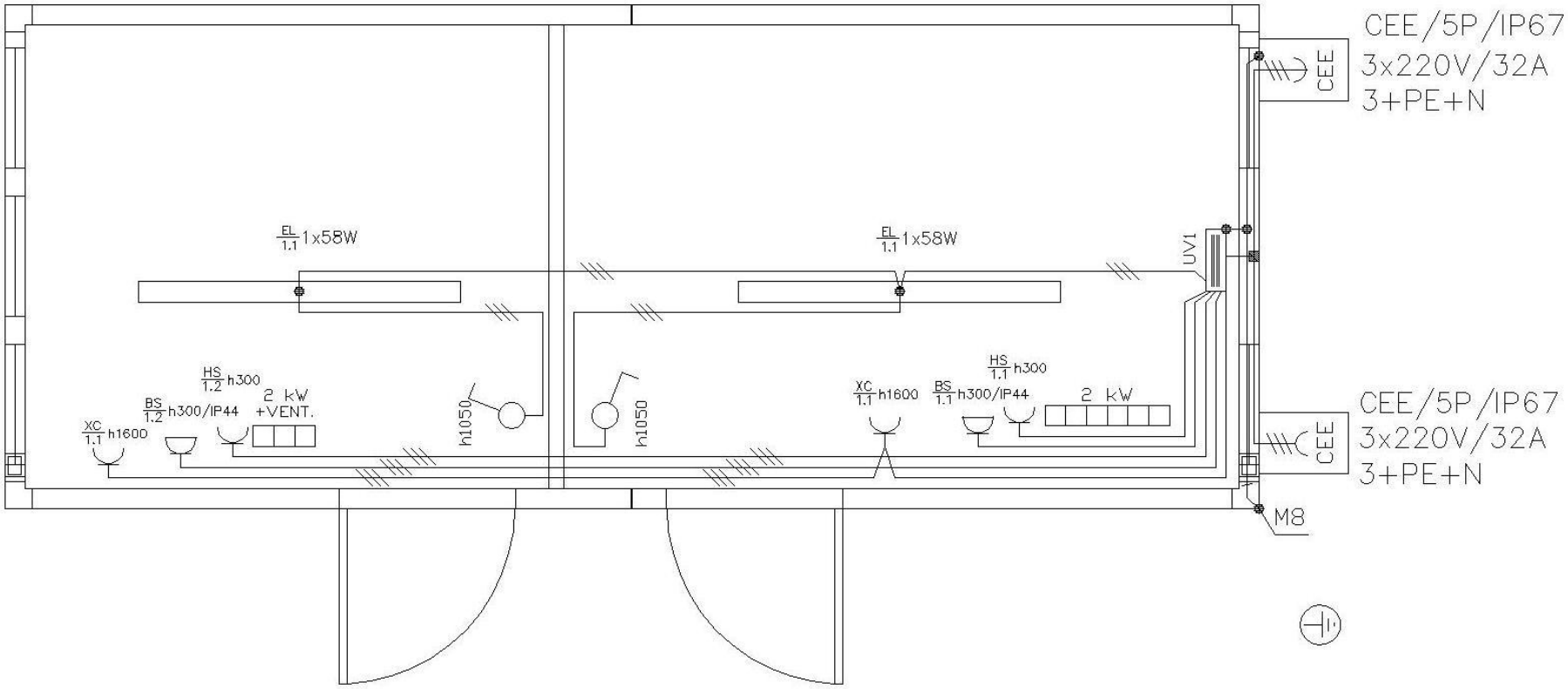

7. Схема силовых выводов и оборудование вводного щита

Кабель	Рабочее напряжение	УЗО
КГ 5х6	380 В	4P/Fi 40A 0,03 A

№ группы силового ввода	1	2	3	4	5	6
Номинал автомата (А)	10	16	16	16	16	16
Напряжение (В)	220	220	220	220	220	220
Нагрузка (кВт)	0,2	1	2	2	2	2
Тип автомата	Schneider C60N	Schneider C60N	Schneider C60N	Schneider C60N	Schneider C60N	Schneider C60N
Потребитель (свет, розетки)	Свет	Розетка	Обогреватель	Обогреватель	Бойлер	Бойлер

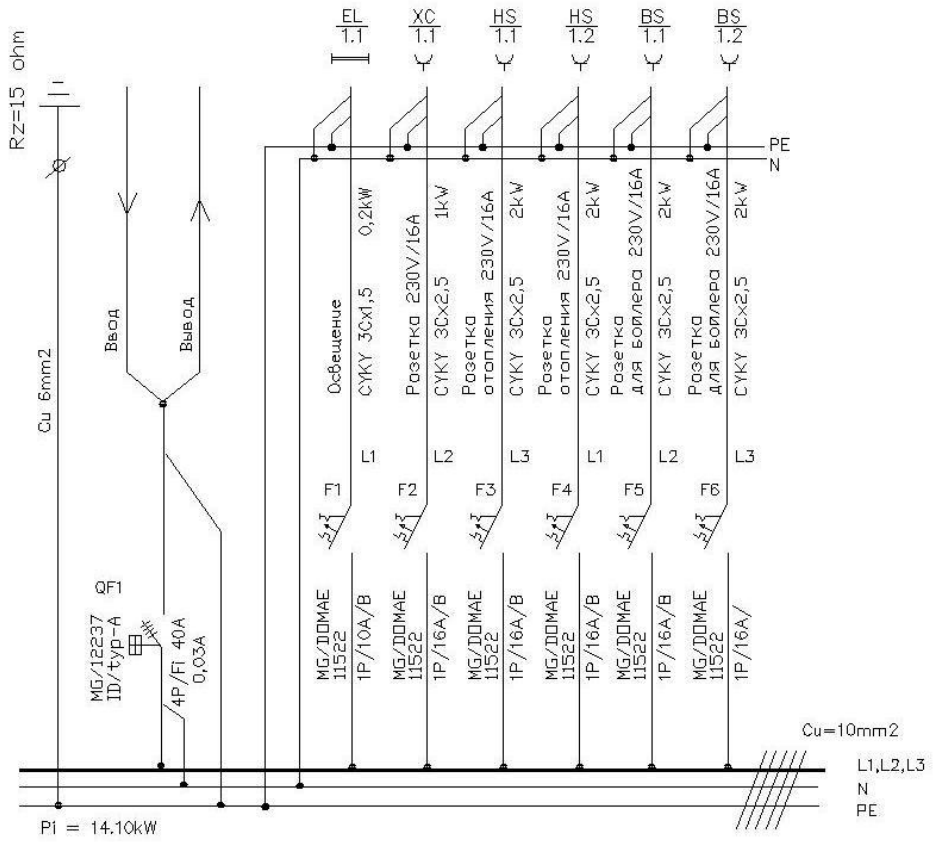

Щит распределительный UV1

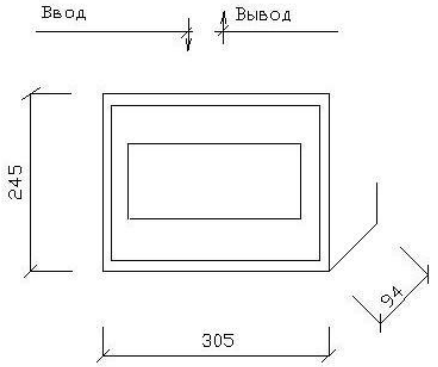

Щит распределительный,
HAGER–SERIE VOLTA 2, IP30 , AC 400V , 63A

- Тип VA12CN 245 x 305 x 94 мм.
- 12 модулей.

Электромонтажные работы выполнять в соответствии с немецкими нормативами VDE 0100 и российскими ПУЭ

Сеть 3+N+PE~50Hz 400/230V TN–S

Защита – уравнивание потенциалов
– зануление
– УЗО

8. Схема водоснабжения и водоотведения

Схема канализации

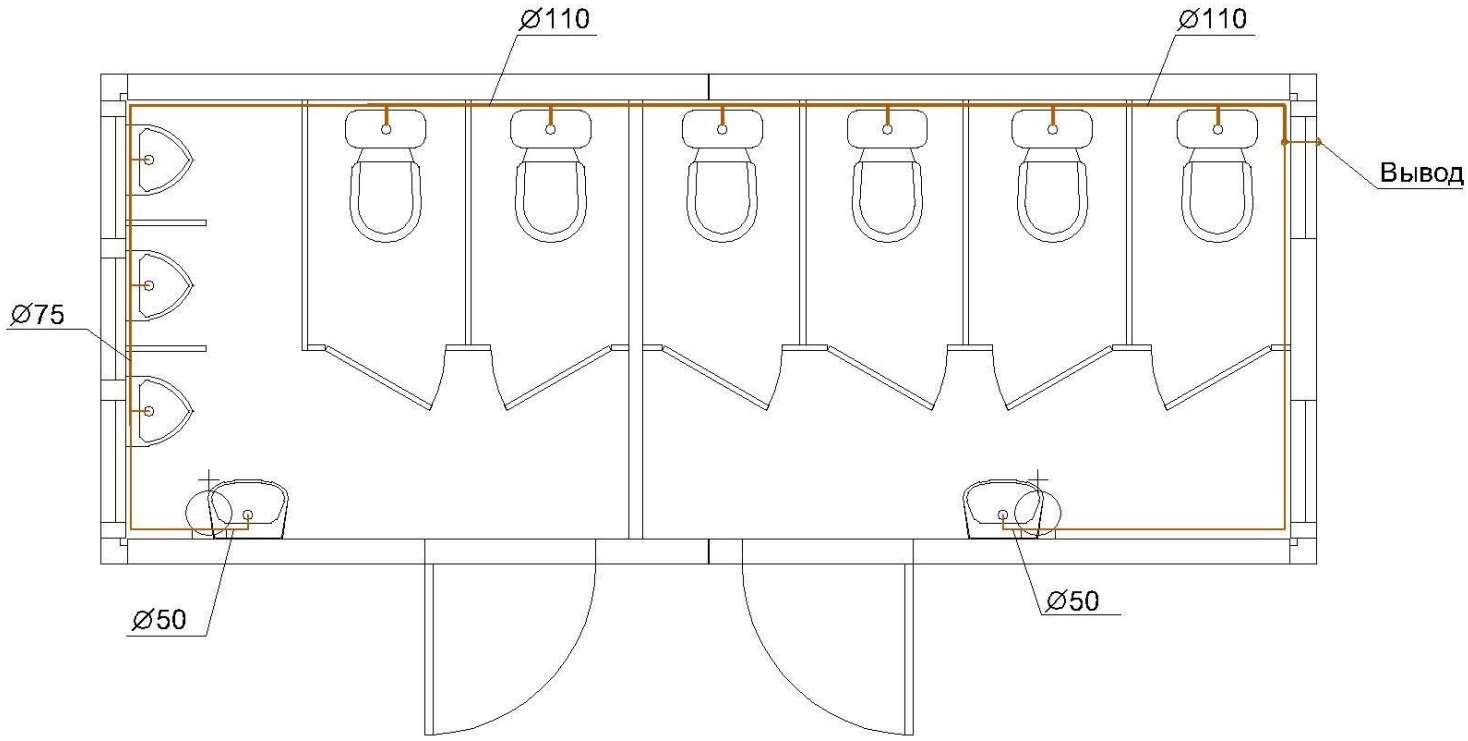

9. Обеспечение автономного размещения санитарного модуля

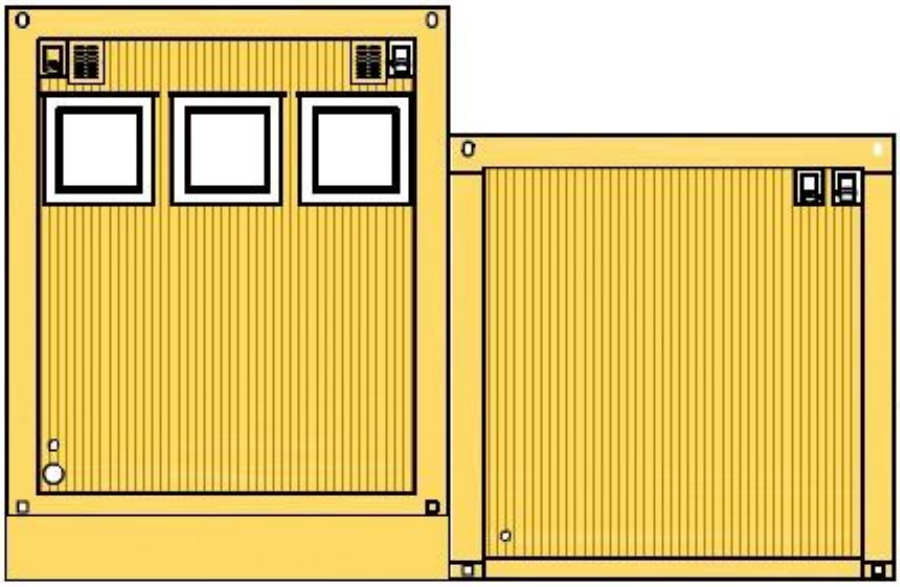

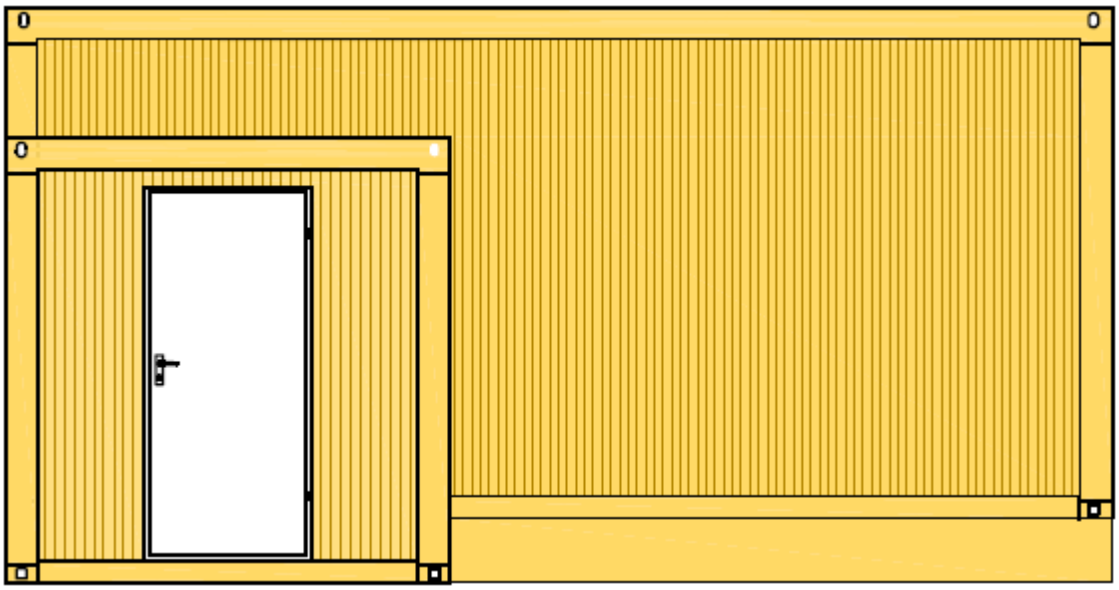

Для обеспечения автономии санитарных модулей дополнительно устанавливаются насосная станция и фекальный бак.

9.1 Описание фекального бака

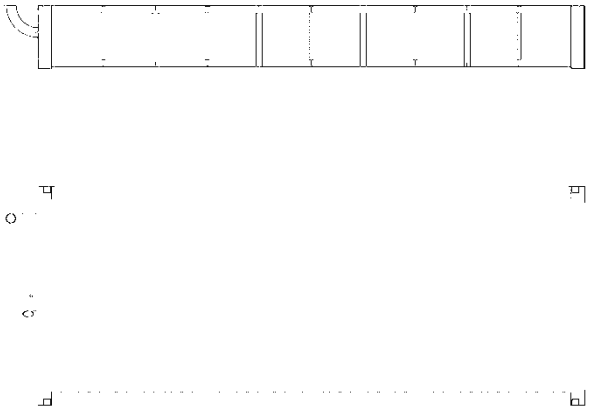

Размеры:
Ширина: 2, 438 m
Высота: 0, 700 m
Длина: 6, 058 m
Вес: 1500 kg
Объем: 10 m3

Конструкция:
Конструкция герметична, для хранения фекальных масс. Сварная металлическая рама из пустотелых, гнутых и прокатных профилей. Днище, стенки и верх бака из листовой стали 3мм. Отвод d110mm, сапун, труба откачки d110mm с крышкой.

Защита против коррозии - Наружная покраска:
Двухкомпонентный лак RAL 1015, общая толщина покрытия 120мкм, выдерживает климатические и механические нагрузки, воздействие масел, аммиака, жиров, воды, химикатов и растворителей, стоек к образованию конденсата, а так же выдерживает до +140С сухого тепла. С успехом применяется для внутренних и наружных объектов, как подводных, так и подземных (эксплуатация в погружении).

Установка:
1. Устанавливается под отдельно стоящий, санитарный модуль (при создании автономной санитарии).
2. Закапывается в землю, непосредственно под санитарный модуль, входящий в состав модульного здания не более 1-го этажа. Либо закапывается в грунт рядом с модульным зданием (2-3 этажа).

Фундамент:
Бетонная плита либо уплотненное щебеночное основание. Также может устанавливаться на столбчатые и ленточные фундаменты с использованием основания из металлоконструкций.

Опции:
Дополнительно, в качестве защиты от промерзания, может применяться утепление фекального танка, при установке его под отдельно стоящий санитарный модуль, состоящее из:
- основание под фекальный бак из прокатных профилей, с герметичным днищем из стального листа 3 мм., с утеплением 100 мм минеральной ватой класс материалов А2 – негорючая,
- маты греющего пола.
- сэндвич панель 60 мм., по периметру.

Утепление фекального бака производится, только при его установке над грунтом. При подземном расположении утепление не производится.

9.2 Описание насосной станции PS5

Размеры:

Внешние размеры:
Длина: 2.530 мм; Ширина: 2.430 мм; Высота: 2.440 мм
Объем: 5м3

Каркас:
Стальной сваренный каркас из профильной трубы, размерами 100х100,4 угловые стойки.
Поверхность рамы покрыта грунтовкой и окрашена краской RAL 1015

Пол:
Сварная рама пола изготовлена из профильной трубы 100*100 по периметру и усилена дополнительными ребрами жесткости для укладки настила .

Изоляция: 100 мм минеральная вата.
Основание пола – фанера влагостойкая, толщиной 21мм.

Крыша:
Обшивка крыши выполнена из сэндвич – панели ППУ с пенополиуретановым наполнителем, толщиной 60мм.
В крыше также расположен люк 600*600 для доступа к баку и закачке воды, перед люком расположен стальной рифленый лист, для предотвращения скольжения в зимнее время года.
с торца модуля установлена вертикальная лестница для доступа на крышу.

Наружные стены:
Сэндвич-панели – ППУ с пенополиуретановым наполнителем, толщиной 60мм.
Снаружи RAL 1015

Наружная дверь:
Дверь встраивается в панель. Размеры 875х2000 мм, утепление из минеральной ваты, замок профилированный цилиндрический.

Отопление:
Электрический настенный конвектор 2.000 Вт с термостатом, розеткой и дополнительным автоматическим прерывателем.

Электропроводка:
Распределительный щит на 8 мест, укомплектован:
УЗО 25А трёхфазное,
Автомат 16А однофазный - 2 шт. – для подключения насоса и электроконвектора,
Автомат 10А однофазный - 2 шт. – для подключения освещения и греющего кабеля.
Установлены 3 розетки для подключения оборудования.

9.2.1 Электросхема насосной станции.

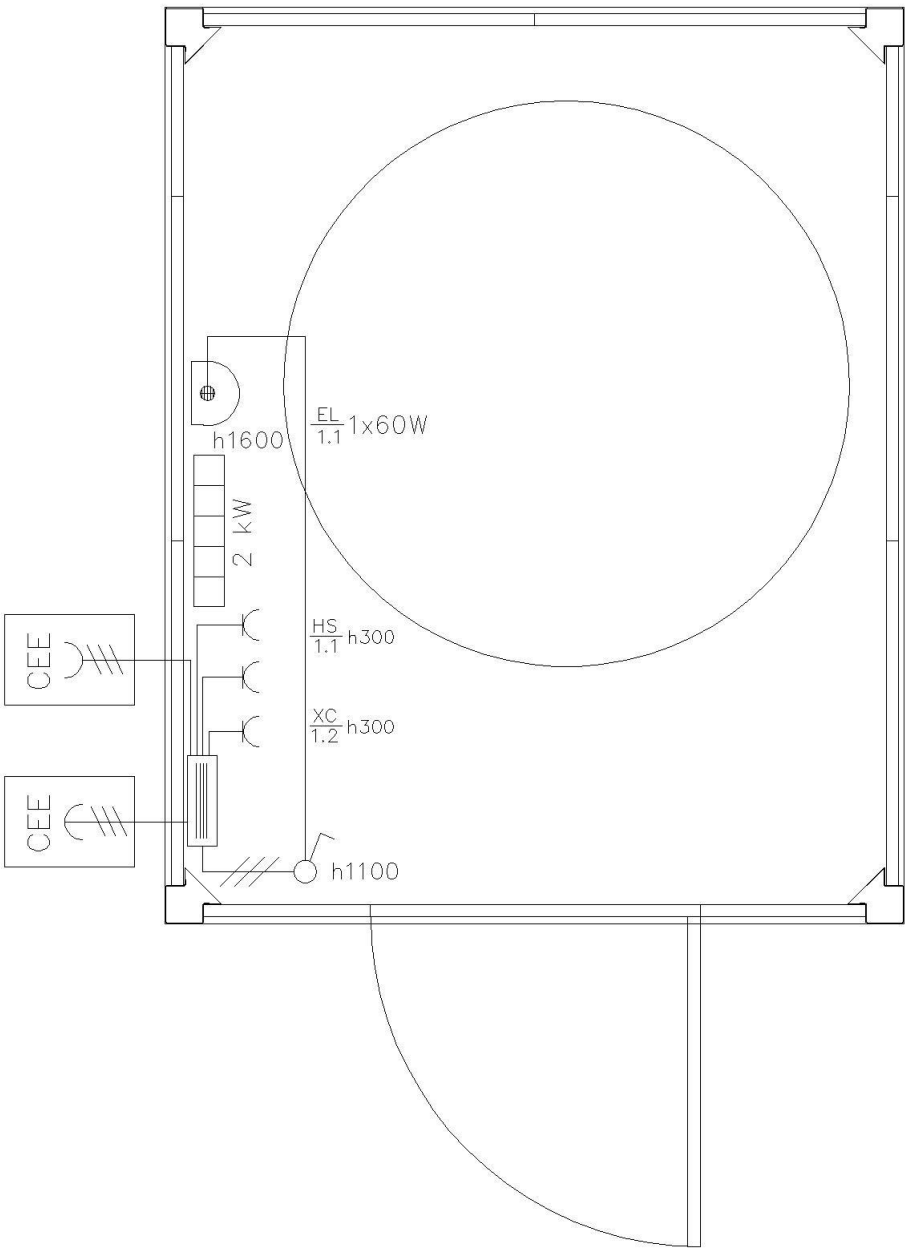

Электросхема

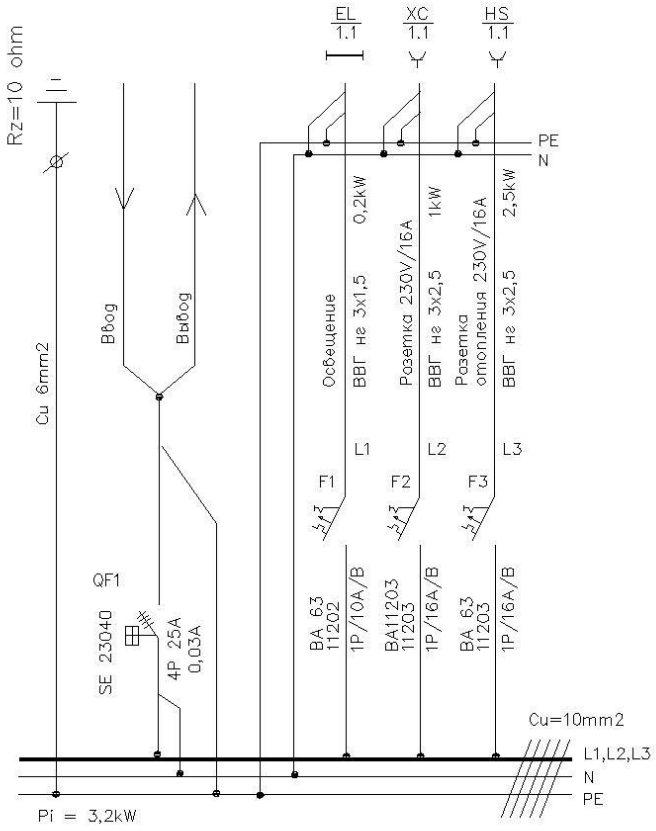

Щит распределительный UV1

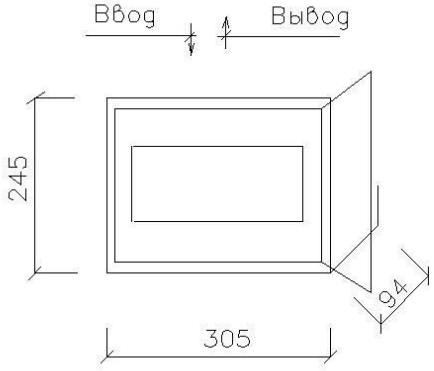

Электрощит, MERLIN – GERIN/MINI PRAGMA, IP40
– электрощит – 13398 160x155x65 мм
– 8 модулей

Электромонтажные работы выполнять в соответствии с немецкими нормативами VDE 0100 и российскими ПУЭ

Сеть 3+N+PE~50Hz 400/230V TN–S

Защита: зануление, уравнивание потенциалов, УЗО

Приложение А

Инструкция по занулению

Электрооборудование здания рассчитано на подключение к электрической сети напряжением 220В, частотой 50Гц с глухозаземленной нейтралью.

Защитному занулению подлежат все металлические нетоковедущие конструкции: щитки с аппаратами учета и защиты, металлоконструкция, металлическая обшивка здания.

Металлическая связь с РЕ-шиной имеют:

- металлическая обшивка здания, металлоконструкция – посредством сварного соединения;
- щитки электрические с УЗО – посредством провода сечением не менее фазного провода.

Главная заземляющая шина при подключении здания к источнику питания должна быть соединена с PEN-проводником.

Для осуществления повторного заземления закрепить к опорной раме здания свободный конец стального гибкого каната диаметром не менее 6 мм и длиной 1,5 м, оконцованного наконечником. Контактную поверхность присоединения заземлителя диаметром не менее 20 мм зачистить.

Заземлитель, состоящий из стального стержня диаметром 20 мм и длиной 1,2 м с приваренным к верхнему концу стальным гибким канатом заглубить в грунт на глубину не менее 1,0 м от поверхности земли до нижнего конца заземлителя на расстоянии не более 0,8 м от здания.

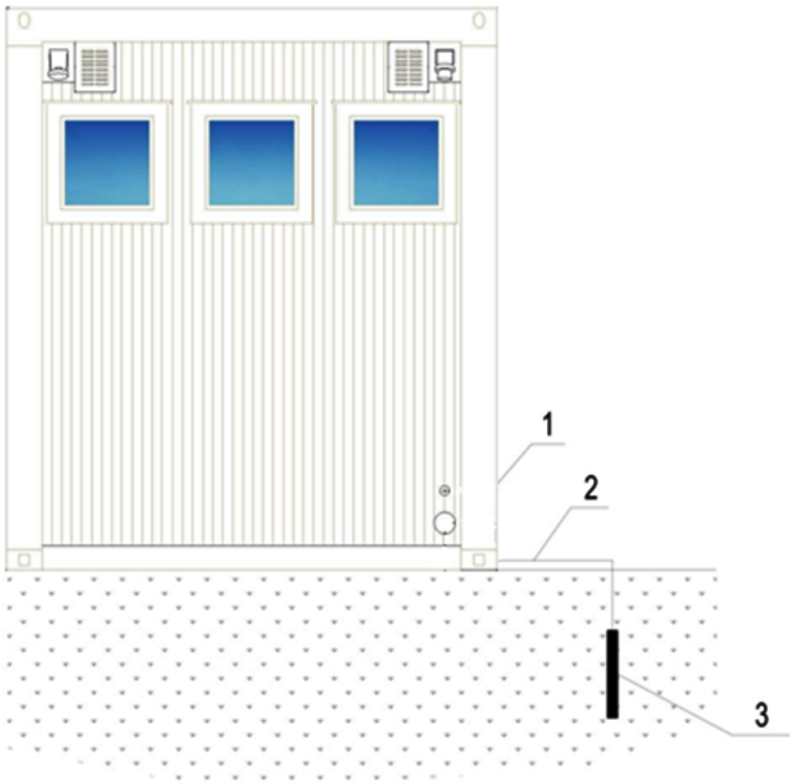

1 - модуль; 2 - стальной канат; 3 - стальной стержень

Приложение Б

Требования к эксплуатации Модулей, используемых в качестве санитарных помещений

1. Категорически запрещается отключение электропитания Модуля, конвекторов отопления и водонагревательных приборов, а также нагревательных кабелей наружных труб и фекального бака (при их наличии) при наружной температуре воздуха ниже 5 градусов Цельсия. В зимний период (в зависимости от климатической зоны, с октября по апрель) ЗАПРЕЩАЕТСЯ отключать все вышеперечисленные приборы при любой температуре.

2. При пользовании Модулем запрещается бросать и смывать в систему канализации бумагу и другие посторонние предметы.

3. Рабочее давление в системе водоснабжения должно поддерживаться в районе 3 – 5 Бар., для его регулирования, на вводе, после вентиля, установлен редукционный клапан. Превышение допустимого давления может привести к разгерметизации системы.

4. В случае (i) внезапного отключения электричества в зимний период, (ii) консервации на срок более 24 часов, (iii) подготовки к возврату (перевозке) Модуля Заказчик обязан в течение 12 часов произвести следующие действия:

   а) слить воду из системы водоснабжения путём закрытия вводного вентиля, открытия кранов на умывальниках;

   б) убедиться, что вода из бойлера стекла и он пуст;

   в) удалить воду из водонагревательных приборов проточного типа, путём отсоединения шлангов, снятия приборов с крепления и их переворачивания вниз подводами;

   г) удалить воду из бачков унитазов, путем нескольких смываний;

   д) залить в колено унитаза незамерзающую жидкость;

   е) при наличии фекального бака организовать его немедленную откачку.

5. При повреждении, поломке, выходе из строя элементов системы водоснабжения и канализации, вследствие, невыполнения действий описанных в пункте 4. выше, Заказчик несет ответственность за порчу или утерю Модуля в размере и в порядке, предусмотренными Договором.

6. Заказчик обязан периодически осуществлять контроль за состоянием кровли, и производить ее очистку от снега в зимний период и от листвы и мусора в летний. Заказчик предупрежден и согласен, что несвоевременная очистка от снега может привести к обледенению сливных отверстий Модуля, и как следствие, к полному замерзанию воды в водосточных трубах, расположенных в угловых стойках Модуля.

7. Заказчик обязан следить за состоянием сливных отверстий Модуля, соблюдая следующие требования:

   а) не допускать перекрытие отверстий, расположенных в нижней части по углам Модуля;

   б) не допускать образование наледи на угловых стойках Модуля;

   в) при очистке крыши, контролировать внутреннюю поверхность сливной трубы, на предмет замерзания и/или засорения;

   г) при необходимости производить очистку трубы от снега, льда и посторонних предметов, с помощью длинного, тонкого предмета (палки, трубы).

   В случае порчи поверхности стен и потолка Модуля в результате невыполнения данных требований, повлекшего скопление чрезмерного количества воды и ее

протечку через бортик водосточного желоба кровли в Модуль, Заказчик несет ответственность в размере и в порядке, предусмотренными Договором.

8. Заказчик обязан проводить регулярную уборку внутреннего помещения Модуля (стены, пол) с использованием чистящих и защитных средств, предусмотренных производителем материала, из которого изготовлены соответствующие конструктивные элементы. Не разрешается применение неорганических растворителей иных веществ, которые могут привести к порче поверхности конструктивных элементов Модуля.

9. Заказчик не вправе нарушать целостность конструктивных элементов Модуля (стен, пола, потолка) и Имущества, в том числе: сверлить в них отверстия, завинчивать или забивать крепежные элементы. Заказчик предупрежден и согласен, что подобные действия могут привести к порче Модуля и Имущества, а также повреждению или обрыву электропроводки. В случае необходимости проведения таких работ их перечень, а также точное расположение отверстий согласовываются с уполномоченным представителем (техническим специалистом) Исполнителя.

10. При возврате Модуля Исполнителю Заказчик до начала работ по демонтажу помимо действий, предусмотренных пунктом 4. выше, обязан произвести в Модуле влажную уборку, вынести мусор. Действия, предусмотренные пунктом 9.4. выше, Заказчик обязан выполнить до отключения Модуля от систем водоснабжения, электроснабжения и канализации.

Приложение В

Инструкция по техническому обслуживанию модуля

1. Ежедневное обслуживание включает:
   1.1 Поддержание чистоты в помещениях;
   1.2 Соблюдение температурно-влажностного режима;
   1.3 Уборку снега с крыши модуля и по ее периметру в зимний период;
   1.4 Проверку наличия заряженных огнетушителей;
   1.5 Проверку целостности заземляющего проводника.
2. Контроль работоспособности и технического состояния внутренних инженерных систем и оборудования должен производиться на соответствие их требованиям ГОСТ 23274-84, ГОСТ 23345-84, но не реже одного раза в 6 месяцев.

Приложение Г

Инструкция по поддержанию температурно-влажностного режима в помещении

Модуль DHWC26 оснащен отдушиной в виде вентиляционной решетки Ø100 мм, обеспечивающей минимальный уровень естественной вентиляции модуля. Для поддержания температурно-влажностного режима в помещении необходимо соблюдать правила эксплуатации.

Несоблюдение требований температурно-влажностного режима приводит к появлению избыточного тепла и влаги, что сокращает срок службы модуля из-за возможного образования конденсата на внутренней металлической поверхности стеновых панелей и металла крыши, появлению сырости в помещении, так называемого «банного эффекта». Особенно эти требования необходимо соблюдать при температуре наружного воздуха ниже -10 °С.

Для правильной эксплуатации модуля

ЗАПРЕЩАЕТСЯ:

1. превышение проектной нормы проживания и количества рабочих мест в жилых и служебных помещениях;
2. повышение температуры внутри помещения приборами отопления более расчетной (+22 °С)

РЕКОМЕНДУЕТСЯ:

1. при превышении температуры воздуха внутри помещения более +22 °С уменьшать мощность нагревательных приборов отопления для стабилизации температуры воздуха до расчетного значения;
2. регулярно 2-3 раза в день в течение не менее 15 минут проводить проветривание помещения с использованием окон и дверей;
3. для сушки одежды и обуви применять сушилки воздушного типа;
4. счищать снег с крыши деревянными (пластиковыми) лопатами поперек блок-контейнера.

Приложение Д

РОССИЙСКАЯ ФЕДЕРАЦИЯ
СЕРТИФИКАТ СООТВЕТСТВИЯ
(обязательная сертификация)

№ C-CZ.ПБ52.В.00426 (номер сертификата соответствия) **ТР 0643762** (учетный номер бланка)

ЗАЯВИТЕЛЬ (наименование и место-нахождение заявителя)
ООО «Алжеко»
ОГРН 1085003005141
125167, Россия, г. Москва, ул. Красноармейская, д. 2, к. 4
тел.: (495) 645 69 15

ИЗГОТОВИТЕЛЬ (наименование и место-нахождение изготовителя продукции)
Algeco s.r.o.
Olsik 586, 763 64 Spytihnev, Czech Republic, (Чехия)
тел.: +420 572 520 877, факс: +420 572 520 862

ОРГАН ПО СЕРТИФИКАЦИИ (наименование и местонахождение органа по сертификации, выдавшего сертификат соответствия)
ОБЩЕСТВО С ОГРАНИЧЕННОЙ ОТВЕТСТВЕННОСТЬЮ «ЦЕНТР СЕРТИФИКАЦИИ «НОРМАТЕСТ», ОГРН 1107746436445, аттестат аккредитации № ТРПБ.RU.ПБ52 от 25.08.2010 г., 121170, г. Москва, ул. Неверовского, дом 9, тел.: (495) 971-54-66

ПОДТВЕРЖДАЕТ, ЧТО ПРОДУКЦИЯ (информация об объекте сертификации, позволяющая идентифицировать объект)
Колонна (стойка) металлическая для строительных модулей IN26 покрытая огнезащитной обмазкой «Айсберг-ОС» (ТУ 2316-016-90604434-2013)
(см. приложение)
Серийный выпуск.

код ОК 005 (ОКП) **52 8330**

СООТВЕТСТВУЕТ ТРЕБОВАНИЯМ ТЕХНИЧЕСКОГО РЕГЛАМЕНТА (ТЕХНИЧЕСКИХ РЕГЛАМЕНТОВ) (наименование технического регламента (технических регламентов), на соответствие требованиям которого (которых) проводилась сертификация)
Технический регламент о требованиях пожарной безопасности (Федеральный закон от 22.07.2008 г. № 123-ФЗ) ст. 87, п. 2

код ЕКПС

код ТН ВЭД России **7308 90 990 0**

ПРОВЕДЕННЫЕ ИССЛЕДОВАНИЯ (ИСПЫТАНИЯ) И ИЗМЕРЕНИЯ
Протокол испытаний № 59ТР-14 от 28.07.2014 г., ИЛ ООО «НОРМАТЕСТ», аттестат аккредитации № ТРПБ.RU.ИН21 от 25.08.2010 г.
(см. приложение)

ПРЕДСТАВЛЕННЫЕ ДОКУМЕНТЫ (документы, представленные заявителем в орган по сертификации в качестве доказательств соответствия продукции требованиям технического регламента (технических регламентов))
Сертификат соответствия системы менеджмента качества ГОСТ ISO 9001-2011 № СДСГК RU.ОС05.К03234 от 25.07.2014 г., выдан ОС АНО «Калуга-тест» № СДСГК RU.3608.ОС05

СРОК ДЕЙСТВИЯ СЕРТИФИКАТА СООТВЕТСТВИЯ с 07.08.2014 по 06.08.2019

Руководитель (заместитель руководителя) органа по сертификации (подпись, инициалы, фамилия) **М.А. Сметанин**

М.П.

Эксперт (эксперты) (подпись, инициалы, фамилия) **Н.М. Кабанов**

РОССИЙСКАЯ ФЕДЕРАЦИЯ

ПРИЛОЖЕНИЕ
к СЕРТИФИКАТУ СООТВЕТСТВИЯ № C-CZ.ПБ52.В.00426

(обязательная сертификация)

ТР 0116461
(учетный номер бланка)

Колонна (стойка) металлическая для строительных модулей IN26, приведенная толщина металла 2,5 мм, покрытая антикоррозионным грунтом марки ЭП-0280 (ТУ 6-27-169-2000), толщина сухого слоя грунта 0,08 мм с нанесенным на нее огнезащитной обмазкой «Айсберг-ОС» (ТУ 2316-016-90604434-2013) толщина сухого слоя не менее 3,66 мм при расходе обмазки не менее 5.49 кг/м^2, имеет предел огнестойкости по потере несущей способности при нагрузке 220 кг– **R45.**

Руководитель
(заместитель руководителя)
органа по сертификации
подпись, инициалы, фамилия — **М.А. Сметанин**

М.П.

Эксперт (эксперты)
подпись, инициалы, фамилия — **Н.М. Кабанов**

РОССИЙСКАЯ ФЕДЕРАЦИЯ
СЕРТИФИКАТ СООТВЕТСТВИЯ
(обязательная сертификация)

№ C-CZ.ПБ52.В.00425 **ТР** 0643761
(номер сертификата соответствия) (учетный номер бланка)

ЗАЯВИТЕЛЬ
(наименование и место-нахождение заявителя)
ООО «Алжеко»
ОГРН 1085003005141
125167, Россия, г. Москва, ул. Красноармейская, д. 2, к. 4
тел.: (495) 645 69 15

ИЗГОТОВИТЕЛЬ
(наименование и место-нахождение изготовителя продукции)
Algeco s.r.o.
Olsik 586, 763 64 Spytihnev, Czech Republic (Чехия)
тел.: +420 572 520 877, факс: +420 572 520 862

ОРГАН ПО СЕРТИФИКАЦИИ
(наименование и местонахождение органа по сертификации, выдавшего сертификат соответствия)
ОБЩЕСТВО С ОГРАНИЧЕННОЙ ОТВЕТСТВЕННОСТЬЮ «ЦЕНТР СЕРТИФИКАЦИИ «НОРМАТЕСТ», ОГРН 1107746436445, аттестат аккредитации № ТРПБ.RU.ПБ52 от 25.08.2010 г., 121170, г. Москва, ул. Неверовского, дом 9, тел.: (495) 971-54-66

ПОДТВЕРЖДАЕТ, ЧТО ПРОДУКЦИЯ
(информация об объекте сертификации, позволяющая идентифицировать объект)
Конструкции перекрытия для строительных модулей IN26
(см. приложение)
Серийный выпуск.

код ОК 005 (ОКП)
52 8430

СООТВЕТСТВУЕТ ТРЕБОВАНИЯМ ТЕХНИЧЕСКОГО РЕГЛАМЕНТА (ТЕХНИЧЕСКИХ РЕГЛАМЕНТОВ)
(наименование технического регламента (технических регламентов), на соответствие требованиям которого (которых) проводилась сертификация)
Технический регламент о требованиях пожарной безопасности (Федеральный закон от 22.07.2008 г. № 123-ФЗ) ст. 87, п. 2

код ЕКПС

код ТН ВЭД России
7308 90 990 0

ПРОВЕДЕННЫЕ ИССЛЕДОВАНИЯ (ИСПЫТАНИЯ) И ИЗМЕРЕНИЯ
Протокол испытаний № 58ТР-14 от 25.07.2014 г., ИЛ ООО «НОРМАТЕСТ», аттестат аккредитации № ТРПБ.RU.ИН21 от 25.08.2010 г. (см. приложение)

ПРЕДСТАВЛЕННЫЕ ДОКУМЕНТЫ
(документы, представленные заявителем в орган по сертификации в качестве доказательств соответствия продукции требованиям технического регламента (технических регламентов))
Сертификат соответствия системы менеджмента качества ГОСТ ISO 9001-2011 № СДСГК RU.ОС05.К03234 от 25.07.2014 г., выдан ОС АНО «Калуга-тест» № СДСГК RU.3608.ОС05

СРОК ДЕЙСТВИЯ СЕРТИФИКАТА СООТВЕТСТВИЯ с 07.08.2014 по 06.08.2019

Руководитель (заместитель руководителя) органа по сертификации
подпись, инициалы, фамилия
М.А. Сметанин

М.П.

Эксперт (эксперты)
подпись, инициалы, фамилия
Н.М. Кабанов

РОССИЙСКАЯ ФЕДЕРАЦИЯ

ПРИЛОЖЕНИЕ
к СЕРТИФИКАТУ СООТВЕТСТВИЯ № С-CZ.ПБ52.В.00425

(обязательная сертификация)

ТР 0116460
(учетный номер бланка)

Конструкции перекрытия (толщиной 300 мм), состоящие из следующих слоев (сверху вниз):
ПВХ покрытие, толщиной 1,5 мм;
древесно-стружечная плита, толщиной 19 мм,
рама металлическая из из 7 поперечных Г-образных профилей и 6 продольных труб сечением 20х40 мм;
теплоизоляция из минеральной ваты Rockwool, толщиной 100 мм, плотностью 14 кг/м^3;
лист оцинкованный, толщиной 0,63 мм;
лист оцинкованный профилированный, толщиной 0,75 мм, глубина профиля 45 мм;
рама металлическая из 10 поперечных П-образных профилей и 5 продольных труб сечением 20х40 мм;
теплоизоляция из минеральной ваты Rockwool, толщиной 100 мм, плотностью 14 кг/м^3;
пленка пароизоляционной PE;
древесно-стружечная плита, толщиной 10 мм;
лист оцинкованный профилированный, толщиной 0,75 мм, глубина профиля 45 мм,
имеет предел огнестойкости по потере целостности и несущей способности при равномерно распределенной нагрузке 300 кг/м^2– **REI45.**

Руководитель
(заместитель руководителя)
органа по сертификации
подпись, инициалы, фамилия — **М.А. Сметанин**

М.П.

Эксперт (эксперты)
подпись, инициалы, фамилия — **Н.М. Кабанов**

РОССИЙСКАЯ ФЕДЕРАЦИЯ
СЕРТИФИКАТ СООТВЕТСТВИЯ
(обязательная сертификация)

№ **C-CZ.ПБ52.В.00427** (номер сертификата соответствия) ТР **0643763** (учетный номер бланка)

ЗАЯВИТЕЛЬ (наименование и место-нахождение заявителя)
ООО «Алжеко»
ОГРН 1085003005141
125167, Россия, г. Москва, ул. Красноармейская, д. 2, к. 4
тел.: (495) 645 69 15

ИЗГОТОВИТЕЛЬ (наименование и место-нахождение изготовителя продукции)
Algeco s.r.o.
Olsik 586, 763 64 Spytihnev, Czech Republic, (Чехия)
тел.: +420 572 520 877, факс: +420 572 520 862

ОРГАН ПО СЕРТИФИКАЦИИ (наименование и местонахождение органа по сертификации, выдавшего сертификат соответствия)
ОБЩЕСТВО С ОГРАНИЧЕННОЙ ОТВЕТСТВЕННОСТЬЮ «ЦЕНТР СЕРТИФИКАЦИИ «НОРМАТЕСТ», ОГРН 1107746436445, аттестат аккредитации № ТРПБ.RU.ПБ52 от 25.08.2010 г., 121170, г. Москва, ул. Неверовского, дом 9, тел.: (495) 971-54-66

ПОДТВЕРЖДАЕТ, ЧТО ПРОДУКЦИЯ (информация об объекте сертификации, позволяющая идентифицировать объект)
Панель кровельная для строительных модулей IN26
(см. приложение)
Серийный выпуск.

код ОК 005 (ОКП)
52 8430

СООТВЕТСТВУЕТ ТРЕБОВАНИЯМ ТЕХНИЧЕСКОГО РЕГЛАМЕНТА (ТЕХНИЧЕСКИХ РЕГЛАМЕНТОВ) (наименование технического регламента (технических регламентов), на соответствие требованиям которого (которых) проводилась сертификация)
Технический регламент о требованиях пожарной безопасности (Федеральный закон от 22.07.2008 г. № 123-ФЗ) ст. 87, п. 2

код ЕКПС

код ТН ВЭД России
7308 90 990 0

ПРОВЕДЕННЫЕ ИССЛЕДОВАНИЯ (ИСПЫТАНИЯ) И ИЗМЕРЕНИЯ
Протокол испытаний № 60ТР-14 от 29.07.2014 г., ИЛ ООО «НОРМАТЕСТ», аттестат аккредитации № ТРПБ.RU.ИН21 от 25.08.2010 г. (см. приложение)

ПРЕДСТАВЛЕННЫЕ ДОКУМЕНТЫ (документы, представленные заявителем в орган по сертификации в качестве доказательств соответствия продукции требованиям технического регламента (технических регламентов))
Сертификат соответствия системы менеджмента качества ГОСТ ISO 9001-2011 № СДСГК RU.ОС05.К03234 от 25.07.2014 г., выдан ОС АНО «Калуга-тест» № СДСГК RU.3608.ОС05

СРОК ДЕЙСТВИЯ СЕРТИФИКАТА СООТВЕТСТВИЯ с 07.08.2014 по 06.08.2019

Руководитель (заместитель руководителя) органа по сертификации (подпись, инициалы, фамилия) **М.А. Сметанин**

М.П.

Эксперт (эксперты) (подпись, инициалы, фамилия) **Н.М. Кабанов**

РОССИЙСКАЯ ФЕДЕРАЦИЯ

ПРИЛОЖЕНИЕ
к СЕРТИФИКАТУ СООТВЕТСТВИЯ № C-CZ.ПБ52.В.00427

(обязательная сертификация)

ТР 0116462
(учетный номер бланка)

Панель кровельная (бесчердачное покрытие), толщиной 175 мм, состоящая из следующих слоев (сверху вниз):
лист оцинкованный профилированный, толщиной 0,75 мм, глубина профиля 45 мм;
рама металлическая из 10 поперечных П-образных профилей и 5 продольных труб сечением 20х40 мм;
теплоизоляция из минеральной ваты Rockwool, толщиной 100 мм, плотностью 14 кг/м^3;
пленка пароизоляционной PE;
древесно-стружечная плита, толщиной 10 мм;
лист оцинкованный профилированный, толщиной 0,75 мм, глубина профиля 45 мм,
имеет предел огнестойкости по потере целостности и несущей способности при равномерно распределенной нагрузке 180 кг/м^2– **RE45**.

Руководитель
(заместитель руководителя)
органа по сертификации
подпись, инициалы, фамилия — **М.А. Сметанин**

М.П.

Эксперт (эксперты)
подпись, инициалы, фамилия — **Н.М. Кабанов**

РОССИЙСКАЯ ФЕДЕРАЦИЯ
СЕРТИФИКАТ СООТВЕТСТВИЯ
(обязательная сертификация)

№ C-CZ.ПБ52.В.00424 (номер сертификата соответствия) **ТР 0643760** (учетный номер бланка)

ЗАЯВИТЕЛЬ (наименование и место-нахождение заявителя)
ООО «Алжеко»
ОГРН 1085003005141
125167, Россия, г. Москва, ул. Красноармейская, д. 2, к. 4
тел.: (495) 645 69 15

ИЗГОТОВИТЕЛЬ (наименование и место-нахождение изготовителя продукции)
Algeco s.r.o.
Olsik 586, 763 64 Spytihnev, Czech Republic, (Чехия)
тел.: +420 572 520 877, факс: +420 572 520 862

ОРГАН ПО СЕРТИФИКАЦИИ (наименование и местонахождение органа по сертификации, выдавшего сертификат соответствия)
ОБЩЕСТВО С ОГРАНИЧЕННОЙ ОТВЕТСТВЕННОСТЬЮ «ЦЕНТР СЕРТИФИКАЦИИ «НОРМАТЕСТ», ОГРН 1107746436445, аттестат аккредитации № ТРПБ.RU.ПБ52 от 25.08.2010 г., 121170, г. Москва, ул. Неверовского, дом 9, тел.: (495) 971-54-66

ПОДТВЕРЖДАЕТ, ЧТО ПРОДУКЦИЯ (информация об объекте сертификации, позволяющая идентифицировать объект)
Панели стеновые ненесущие для строительных модулей IN26
(см. приложение)
Серийный выпуск.

код ОК 005 (ОКП)
52 8410

СООТВЕТСТВУЕТ ТРЕБОВАНИЯМ ТЕХНИЧЕСКОГО РЕГЛАМЕНТА (ТЕХНИЧЕСКИХ РЕГЛАМЕНТОВ) (наименование технического регламента (технических регламентов), на соответствие требованиям которого (которых) проводилась сертификация)
Технический регламент о требованиях пожарной безопасности (Федеральный закон от 22.07.2008 г. № 123-ФЗ) ст. 87, п. 2

код ЕКПС

код ТН ВЭД России
7308 90 590 0

ПРОВЕДЕННЫЕ ИССЛЕДОВАНИЯ (ИСПЫТАНИЯ) И ИЗМЕРЕНИЯ
Протокол испытаний № 57ТР-14 от 24.07.2014 г., ИЛ ООО «НОРМАТЕСТ», аттестат аккредитации № ТРПБ.RU.ИН21 от 25.08.2010 г.
(см. приложение)

ПРЕДСТАВЛЕННЫЕ ДОКУМЕНТЫ (документы, представленные заявителем в орган по сертификации в качестве доказательств соответствия продукции требованиям технического регламента (технических регламентов))
Сертификат соответствия системы менеджмента качества ГОСТ ISO 9001-2011 № СДСГК RU.ОС05. К03234 от 25.07.2014 г., выдан ОС АНО «Калуга-тест» № СДСГК RU.3608.ОС05

СРОК ДЕЙСТВИЯ СЕРТИФИКАТА СООТВЕТСТВИЯ с 07.08.2014 по 06.08.2019

Руководитель (заместитель руководителя) органа по сертификации (подпись, инициалы, фамилия) **М.А. Сметанин**

М.П.

Эксперт (эксперты) (подпись, инициалы, фамилия) **Н.М. Кабанов**

РОССИЙСКАЯ ФЕДЕРАЦИЯ

ПРИЛОЖЕНИЕ
к СЕРТИФИКАТУ СООТВЕТСТВИЯ № C-CZ.ПБ52.В.00424

(обязательная сертификация)

ТР 0116459
(учетный номер бланка)

Панели стеновые ненесущие (толщина 120 мм) в раме из оцинкованного листового П-образного профиля, шириной 70 мм и деревянного бруса размером (30х30) мм состоящие из следующих слоев:
лист оцинкованный профилированный. толщина 0,63 мм, глубиной профиля 10 мм;
минеральная ваты Rockwool, толщиной 100 мм, плотностью 14 кг/м^3;
древесно-стружечная плита, толщиной 10 мм;
лист оцинкованный профилированный, толщина 0,63 мм, глубиной профиля 10 мм,
имеют предел огнестойкости по потере целостности – **Е60.**

Руководитель
(заместитель руководителя)
органа по сертификации
подпись, инициалы, фамилия — **М.А. Сметанин**

М.П.

Эксперт (эксперты)
подпись, инициалы, фамилия — **Н.М. Кабанов**

СИСТЕМА СЕРТИФИКАЦИИ ГОСТ Р

ФЕДЕРАЛЬНОЕ АГЕНТСТВО ПО ТЕХНИЧЕСКОМУ РЕГУЛИРОВАНИЮ И МЕТРОЛОГИИ

СЕРТИФИКАТ СООТВЕТСТВИЯ

№ РОСС FR.ME77.B06797

Срок действия с 05.08.2010 **по** 05.08.2013

№ 0449048

ОРГАН ПО СЕРТИФИКАЦИИ РОСС RU.0001.11ME77

Общество с ограниченной ответственностью
«Центр по сертификации, стандартизации и систем качества электро – машиностроительной продукции» (ООО «ЭЛМАШ») ОРГАН ПО СЕРТИФИКАЦИИ ПРОДУКЦИИ
141400 Химки Московской области, ул. Ленинградская, 29. Тел.(495)7812587, факс(495)7812588. E-mail: oc@anoremc.ru

УДОСТОВЕРЯЕТ, ЧТО ДОЛЖНЫМ ОБРАЗОМ ИДЕНТИФИЦИРОВАННАЯ

ПРОДУКЦИЯ

код ОК 005 (ОКП): 342100

Автоматические выключатели серии Acti 9 типа iC60N(H) с комплектующими, дополнительными зажимами и гребенчатыми соединительными шинами (согласно приложению № 0299632)
серийный выпуск

СООТВЕТСТВУЕТ ТРЕБОВАНИЯМ НОРМАТИВНЫХ ДОКУМЕНТОВ

ГОСТ Р 50345-99 (МЭК 60898-95)

код ТН ВЭД России: 8536201000

ИЗГОТОВИТЕЛЬ фирма «Schneider Electric Industries SAS» 35, Rue Joseph Monier, 92500, Rueil-Malmaison, France
(заводы-изготовители см. приложение № 0299632)

СЕРТИФИКАТ ВЫДАН фирма «Schneider Electric Industries SAS» 35, Rue Joseph Monier, 92500, Rueil-Malmaison, France,
tel. (33) 141 29 70 00, fax (33) 141 29 71 00

НА ОСНОВАНИИ

сертификатов СБ №№ FR 583501B от 03.12.2009г., FR 583500B от 27.11.2009г. НСО МЭКСЭ LCIE, Франция;
отчетов о проверке производства №№ ПБ-2/144 от 29.09.2009, ПБ-2/145 от 01.10.2009, ПБ-1/160 от 21.05.2010 НСО ГОСТ Рэ (№ РОСС RU.0001.11ME01);
сертификата пожарной безопасности № C-FR.ПБ03.B.00136 от 08.07.2010 до 07.07.2015 НСО ГОСТ Рэ (№ ССПБ.RU.ОП.ПБ03)

ДОПОЛНИТЕЛЬНАЯ ИНФОРМАЦИЯ Схема сертификации № 3а
Знак соответствия по ГОСТ Р 50460-92 наносится на изделие и на товаро-сопроводительные документы

М.П.

Руководитель органа _____ Ю.Н. Никитин
подпись инициалы, фамилия

Эксперт _____ Д.А. Дружинин
подпись инициалы, фамилия

Сертификат имеет юридическую силу на всей территории Российской Федерации

COPY NOT FOR THE CUSTOMS

Бланк изготовлен ЗАО "ОПЦИОН" (лицензия № 05-05-09/003 ФНС РФ, уровень В) тел. (495) 648 6088, 608 7617, г. Москва, 2009 г.

СИСТЕМА СЕРТИФИКАЦИИ ГОСТ Р

ФЕДЕРАЛЬНОЕ АГЕНТСТВО ПО ТЕХНИЧЕСКОМУ РЕГУЛИРОВАНИЮ И МЕТРОЛОГИИ

№ 0299632

ПРИЛОЖЕНИЕ

К сертификату соответствия № РОСС FR.ME77.B06797

Перечень конкретной продукции, на которую распространяется действие сертификата соответствия

код ОК 005 (ОКП) / код ТН ВЭД России	Наименование и обозначение продукции, ее изготовитель	Обозначение документации, по которой выпускается продукция
342100 8536201000	Автоматические выключатели серии Acti 9 типа iC60N(H) одно-, двух-, трех- и четырех-полюсные на номинальный ток от 0,5 до 63А с комплектующими iOF, iSD, iOF/SD+OF, iMX, iMX+OF, iMSU, iMN, iMNs, iMNx, ARA, RCA, A9A27003, A9A27005, A9A27006, A9A27008, дополнительными зажимами ref. 17400, 19091, 19096, 27053, 27060, гребенчатыми соединительными шинами ref. 14801, 14881-14884, 14885, 14891-14894 Заводы-изготовители: 1. «Schneider Electric, Merlin Gerin Ales» Rue Maurice Ravel, F-30319, Ales CEDEX, France (FR) 2. «Schneider Electric Bulgaria EOOD » Plovdiv Plant, 4202 RADINOVO, Bulgaria (BG) 3. «Schneider Electric India PVT.» A – 29, Mohan Co-operative Industrial Estate, MATHURA ROAD, New Delhi – 110 044, India (IN) 4. «Schneider Electric Espana, S.A.» Camino Barranquet, 23 – 46133 Meliana (Valencia – Espana) (ES) 5. «Schneider Electric Unité Industrielle SGB» Dieweg 3, 1180 Bruxelles, Belgium (BE)	

Руководитель органа _____ Ю.Н. Никитин
подпись — инициалы, фамилия

Эксперт _____ Д.А.Дружинин
подпись — инициалы, фамилия

РОССИЙСКАЯ ФЕДЕРАЦИЯ
СЕРТИФИКАТ СООТВЕТСТВИЯ
(обязательная сертификация)

№ C-FR.ПБ03.В.00136 ТР 0620795
(номер сертификата соответствия) (учетный номер бланка)

ЗАЯВИТЕЛЬ (наименование и место-нахождение заявителя) Фирма "Schneider Electric Industries SAS"
. Адрес: 35, Rue Joseph Monier, 92500, Rueil-Malmaison, France
. Телефон (33) 141 29 70 00, факс (33) 141 29 71 00.

ИЗГОТОВИТЕЛЬ (наименование и место-нахождение изготовителя продукции) Фирма "Schneider Electric Industries SAS"
. Адрес: 35, Rue Joseph Monier, 92500, Rueil-Malmaison, France
(заводы - изготовители см. приложение № 0053199)
. Телефон (33) 141 29 70 00, факс (33) 141 29 71 00.

ОРГАН ПО СЕРТИФИКАЦИИ (наименование и местонахождение органа по сертификации, выдавшего сертификат соответствия) Национальный сертификационный орган электрооборудования (НСО ГОСТ Рэ) Исполнительный орган НСО ГОСТ Рэ - ОАО "ВНИИС". 123557, Москва, Электрический пер., 3/10, тел.: (495) 253-34-58, факс: (495) 253-77-13. ОГРН: 1047703024698. Аттестат рег. № ССПБ.RU.ПБ03 выдан 26.03.2009г. МЧС России.

ПОДТВЕРЖДАЕТ, ЧТО ПРОДУКЦИЯ (информация об объекте сертификации, позволяющая идентифицировать объект) Выключатели автоматические серии Acti 9 типа iC60N(H) (1P, 2P, 3P, 4P; Iном: от 0,5 до 63 А) с комплектующими (см. приложение № 0053200).
Серийный выпуск.

код ОК 005 (ОКП) 34 2100

код ЕКПС

код ТН ВЭД России 8536 20 100 0

СООТВЕТСТВУЕТ ТРЕБОВАНИЯМ ТЕХНИЧЕСКОГО РЕГЛАМЕНТА (ТЕХНИЧЕСКИХ РЕГЛАМЕНТОВ) (наименование технического регламента (технических регламентов), на соответствие требованиям которого (которых) проводилась сертификация) Технический регламент о требованиях пожарной безопасности (Федеральный закон от 22.07.2008 N 123-ФЗ) (см. приложение № 0053201)

ПРОВЕДЕННЫЕ ИССЛЕДОВАНИЯ (ИСПЫТАНИЯ) И ИЗМЕРЕНИЯ протокол испытаний ИЦ "ТЕСТ – Санкт-Петербург" (ССПБ.RU.ИН.080) № ASS2010/01/08/063-06 от 01.07.2010;
отчеты о проверке производства НСО ГОСТ Рэ (ССПБ.RU.ПБ03):
№ ПБ-2/144 от 29.09.2009, № ПБ-2/145 от 01.10.2009, № ПБ-1/160 от 21.05.2010

ПРЕДСТАВЛЕННЫЕ ДОКУМЕНТЫ (документы, представленные заявителем в орган по сертификации в качестве доказательств соответствия продукции требованиям технического регламента (технических регламентов))

СРОК ДЕЙСТВИЯ СЕРТИФИКАТА СООТВЕТСТВИЯ с 08.07.2010 по 07.07.2015

Руководитель (заместитель руководителя) органа по сертификации (подпись, инициалы, фамилия) В.Я. Тимко

Эксперт (эксперты) (подпись, инициалы, фамилия) В.А. Дружинин

М.П.

COPY NOT FOR THE CUSTOMS

РОССИЙСКАЯ ФЕДЕРАЦИЯ

ПРИЛОЖЕНИЕ
к СЕРТИФИКАТУ СООТВЕТСТВИЯ № C-FR.ПБ03.В.00136

(обязательная сертификация)

ТР 0053200
(учетный номер бланка)

Перечень однородной продукции, на которую распространяется действие сертификата соответствия

код ОК 005 (ОКП) код ТН ВЭД России	Наименование, типы, марки, модели однородной продукции, составные части изделия или комплекса	Обозначение документации, по которой выпускается продукция
	Выключатели автоматические серии Acti 9 типа iC60N(H) с комплектующими (номера моделей по каталогу № МКР-CAT-ACTI9-09:04/2010:	
	- iOF, iSD, iOF/SD+OF, iMX, iMX+OF, iMSU, iMN, iMNs, iMNx, ARA, RCA, A9A27003, A9A27005, A9A27006, A9A27008;	
	- зажимы дополнительные ref. 17400, 19091, 19096, 27053, 27060;	
	- шины гребенчатые соединительные ref. 14801, 14881-14884, 14885, 14891-14894	

М.П.

Руководитель (заместитель руководителя) органа по сертификации — В.Я. Тимко
подпись, инициалы, фамилия

Эксперт (эксперты) — В.А. Дружинин
подпись, инициалы, фамилия

БЛАНК ИЗГОТОВЛЕН ЗАО «ОПЦИОН» ЛИЦЕНЗИЯ № 05-05-09/003 МФ РФ. УРОВЕНЬ В). ТЕЛ. (495) 648 6068, 008 7617, г. МОСКВА, 2008 г.

РОССИЙСКАЯ ФЕДЕРАЦИЯ

ПРИЛОЖЕНИЕ
к СЕРТИФИКАТУ СООТВЕТСТВИЯ № C-FR.ПБ03.В.00136

(обязательная сертификация)

ТР 0053201
(учетный номер бланка)

Сведения о национальных стандартах (сводах правил), применяемых на добровольной основе для соблюдения требований технического регламента

Обозначение национального стандарта или свода правил	Наименование национального стандарта или свода правил	Подтверждаемые требования национального стандарта или свода правил
ГОСТ 9098-78	Выключатели автоматические низковольтные. Общие технические условия. (Постановление Государственного комитета СССР по стандартам от 26.05.1978 № 1431);	п.2.3.18
ГОСТ Р 50345-99	Автоматические выключатели для защиты от сверхтоков бытового и аналогичного назначения. (Постановление Госстандарта России от 23.12.1999 № 680-ст)	р.6, п.п. 8.4, 8.6, 8.10, 8.11

НАЦИОНАЛЬНЫЙ СЕРТИФИКАЦИОННЫЙ ОРГАН ЭЛЕКТРООБОРУДОВАНИЯ (ГОСТ Р) ДЛЯ СЕРТИФИКАТОВ ССПБ. RU. ПБ03 М.П.

Руководитель (заместитель руководителя) органа по сертификации — подпись, инициалы, фамилия — В.Я. Тимко

Эксперт (эксперты) — подпись, инициалы, фамилия — В.А. Дружинин

БЛАНК ИЗГОТОВЛЕН ЗАО «ОПЦИОН» ЛИЦЕНЗИЯ № 05-05-09/003 МФ РФ УРОВЕНЬ ВЗ. ТЕЛ. (495) 688 6068, 688 7617, г. МОСКВА, 2008 г.

РОССИЙСКАЯ ФЕДЕРАЦИЯ

ПРИЛОЖЕНИЕ
к СЕРТИФИКАТУ СООТВЕТСТВИЯ № C-FR.ПБ03.В.00136

(обязательная сертификация)

ТР 0053199
(учетный номер бланка)

Информация о предприятиях-изготовителях, входящих в состав транснациональной компании, на продукцию которых распространяется действие сертификата соответствия

Полное наименование предприятия-изготовителя	Адрес (место нахождения)
1. "Schneider Electric, Merlin Gerin Ales"	Rue Maurice Ravel, F-30319, Ales CEDEX, France (FR);
2. "Schneider Electric Bulgaria EOOD"	Plovdiv Plant, 4202 RADINOVO, Bulgaria (BG);
3. "Schneider Electric Espana, S.A."	Camino Barranquet, 23 – 46133 Meliana, Valencia, Espana (ES);
4. "Schneider Electric India PVT."	A – 29, Mohan Co-operative Industrial Estate, MATHURA ROAD, New Delhi – 110 044, India (IN);
5. "Schneider Electric Unité Industrielle SGB"	Dieweg 3, 1180 Bruxelles, Belgium (BE)

НАЦИОНАЛЬНЫЙ СЕРТИФИКАЦИОННЫЙ ОРГАН ЭЛЕКТРООБОРУДОВАНИЯ (НСО ГОСТ Р) ДЛЯ СЕРТИФИКАТОВ М.П. ССПБ. RU. ПБ03

Руководитель
(заместитель руководителя)
органа по сертификации
подпись, инициалы, фамилия — В.Я. Тимко

Эксперт (эксперты)
подпись, инициалы, фамилия — В.А. Дружинин

БЛАНК ИЗГОТОВЛЕН ЗАО «ОПЦИОН» СЛИЦЕНЗИЯ № 05-05-09/003 МФ РФ. УРОВЕНЬ В). ТЕЛ. (495) 648 6068, 608 7617, г. МОСКВА, 2008 г.

СИСТЕМА СЕРТИФИКАЦИИ ГОСТ Р

ФЕДЕРАЛЬНОЕ АГЕНТСТВО ПО ТЕХНИЧЕСКОМУ РЕГУЛИРОВАНИЮ И МЕТРОЛОГИИ

СЕРТИФИКАТ СООТВЕТСТВИЯ

№ РОСС DE.АЯ46.В00369

Срок действия с 02.03.2011 г. по 01.03.2014 г.

№ 0481634

ОРГАН ПО СЕРТИФИКАЦИИ

РОСС RU.0001.10АЯ46
"РОСТЕСТ-МОСКВА"
Юридический адрес: 119049, Москва, ул. Житная, д. 14, стр. 1
Почтовый адрес: 117418, Москва, Нахимовский проспект, д. 31. Телефон (499) 129-26-00

ПРОДУКЦИЯ

Электрические выключатели "Merten", модели см. Приложение (бланк № 0382026), запасные части и аксессуары к ним
серийный выпуск

код ОК 005 (ОКП):
34 6420

СООТВЕТСТВУЕТ ТРЕБОВАНИЯМ НОРМАТИВНЫХ ДОКУМЕНТОВ

ГОСТ Р 51324.1-2005

код ТН ВЭД России:
8536 50 800 0

ИЗГОТОВИТЕЛЬ

Фирма "Schneider Electric Industries SAS", Франция,
35, Rue Joseph Monier, 92500, Rueil Malmaison, France
Завод: "Merten GmbH", Германия, Fritz-Kotz-Str. 8, 51674 Wiehl-Bomig, Germany

СЕРТИФИКАТ ВЫДАН

Фирме "Schneider Electric Industries SAS", Франция,
35, Rue Joseph Monier, 92500, Rueil Malmaison, France

НА ОСНОВАНИИ

Протоколов испытаний "ИЛ БТ" ООО "ИЛ ЭП ЭМС" № 22С8-11 от 28.02.11 г.
(аттестат аккредитации № РОСС RU.0001.21МЛ31 от 09.10.08 г.)

ДОПОЛНИТЕЛЬНАЯ ИНФОРМАЦИЯ

Место нанесения знака соответствия - на продукции и упаковке, рядом с товарным знаком изготовителя, и в сопроводительной документации. Форма и размеры знака по ГОСТ Р 50460-92. Схема сертификации 3.

Руководитель органа — подпись — А.Б. Савкин
инициалы, фамилия

Эксперт — подпись — О.Н. Круглова
инициалы, фамилия

Сертификат имеет юридическую силу на всей территории Российской Федерации

COPY NOT FOR THE CUSTOMS

СИСТЕМА СЕРТИФИКАЦИИ ГОСТ Р

ФЕДЕРАЛЬНОЕ АГЕНТСТВО ПО ТЕХНИЧЕСКОМУ РЕГУЛИРОВАНИЮ И МЕТРОЛОГИИ

№ 0382026

ПРИЛОЖЕНИЕ

К сертификату соответствия № РОСС DE.АЯ46.В00369

Перечень конкретной продукции, на которую распространяется действие сертификата соответствия

код ОК 005 (ОКП) / код ТН ВЭД России	Наименование и обозначение продукции, ее изготовитель	Обозначение документации, по которой выпускается продукция
8536 50 800 0	MTN3111-xxxx, MTN3112-xxxx, MTN3112xx,	--
8536 50 800 0	MTN3113xx, MTN3114-xxxx, MTN3115-xxxx,	--
8536 50 800 0	MTN3116-xxxx, MTN3117-xxxx, MTN3119xx,	--
8536 50 800 0	MTN3714-xxxx, MTN3715-xxxx, MTN3125-xxxx,	--
8536 50 800 0	MTN3126-xxxx, MTN3128-xxxx, MTN3754-xxxx,	--
8536 50 800 0	MTN3755-xxxx, MTN3760-xxxx, MTN3131-xxxx,	--
8536 50 800 0	MTN3135-xxxx, MTN3136-xxxx, MTN3137-xxxx,	--
8536 50 800 0	MTN3150-xxxx, MTN3151-xxxx, MTN3153xx,	--
8536 50 800 0	MTN3154-xxxx, MTN3154xx, MTN3155-xxxx,	--
8536 50 800 0	MTN3156-xxxx, MTN3156xx, MTN3159-xxxx,	--
8536 50 800 0	MTN3160-xxxx, MTN3165-xxxx, MTN3172xx,	--
8536 50 800 0	MTN3182-xxxx, MTN3184-xxxx, MTN3185xx,	--
8536 50 800 0	MTN3186-xxxx, MTN3186xx, MTN3189xx,	--
8536 50 800 0	MTN3341-xxxx, MTN3601-xxxx, MTN3602-xxxx,	--
8536 50 800 0	MTN3605-xxxx, MTN3606-xxxx, MTN3612-xxxx,	--
8536 50 800 0	MTN3615-xxxx, MTN3616-xxxx, MTN3617-xxxx,	--
8536 50 800 0	MTN3626-xxxx, MTN3635-xxxx, MTN3636-xxxx,	--
8536 50 800 0	MTN3101-xxxx, MTN3102-xxxx, MTN3105-xxxx,	--
8536 50 800 0	MTN3106-xxxx, MTN3637-xxxx, MTN3708-xxxx,	--
8536 50 800 0	MTN5681xx, MTN5684xx, MTN5746xx,	--
8536 50 800 0	MTN5757xx, MTN5764xx, MTN5767xx,	--
8536 50 800 0	MTN5768xx, MTN5806xx, MTN5842xx,	--
8536 50 800 0	MTN5877xx, MTN5879xx, MTN5880xx	--

Обозначение типоисполнений: "x" (не более двух символов) – цифры от 0 до 9, либо их отсутствие, обозначающие цветовое исполнение изделия, тип партии и тип упаковки

Фирма-изготовитель: "Schneider Electric Industries SAS", Франция,
35, Rue Joseph Monier, 92500, Rueil Malmaison, France

Завод фирмы-изготовителя: "Merten GmbH", Германия, Fritz-Kotz-Str. 8, 51674 Wiehl-Bomig, Germany

Орган по сертификации "Ростест-Москва" для сертификатов РОСС RU. 0001.10АЯ01

Руководитель органа _____ А.Б. Савкин
подпись инициалы, фамилия

Эксперт _____ О.Н. Круглова
подпись инициалы, фамилия

СИСТЕМА СЕРТИФИКАЦИИ ГОСТ Р

ФЕДЕРАЛЬНОЕ АГЕНТСТВО ПО ТЕХНИЧЕСКОМУ РЕГУЛИРОВАНИЮ И МЕТРОЛОГИИ

СЕРТИФИКАТ СООТВЕТСТВИЯ

№ РОСС FR.АЯ46.В01830

Срок действия с 27.05.2011 г. по 26.05.2014 г.

№ 0564243

ОРГАН ПО СЕРТИФИКАЦИИ

РОСС RU.0001.10АЯ46
"РОСТЕСТ-МОСКВА"
Юридический адрес: 119049, Москва, ул. Житная, д. 14, стр. 1
Почтовый адрес: 117418, Москва, Нахимовский проспект, д. 31. Телефон (499) 129-26-00

ПРОДУКЦИЯ

Бытовые электрические розетки "Merten", модели см. Приложение (бланк № 0448043), запасные части и аксессуары к ним
серийный выпуск

код ОК 005 (ОКП):
34 6440

СООТВЕТСТВУЕТ ТРЕБОВАНИЯМ НОРМАТИВНЫХ ДОКУМЕНТОВ

ГОСТ Р 51322.1-99

код ТН ВЭД России:
8536 69 900 0

ИЗГОТОВИТЕЛЬ

Фирма "Schneider Electric Industries SAS", Франция,
35, Rue Joseph Monier, 92500, Rueil Malmaison, France
Завод фирмы-изготовителя: "Merten GmbH", Германия, Fritz-Kotz-Str. 8, 51674 Wiehl-Bomig, Germany

СЕРТИФИКАТ ВЫДАН

Фирме "Schneider Electric Industries SAS", Франция,
35, Rue Joseph Monier, 92500, Rueil Malmaison, France

НА ОСНОВАНИИ

Протокола испытаний "ИЛ БТ" ООО "ИЛ ЭП ЭМС" № 23С8-11 от 28.02.11 г.
(аттестат аккредитации № РОСС RU.0001.21МЛ31 от 09.10.08 г.)

ДОПОЛНИТЕЛЬНАЯ ИНФОРМАЦИЯ

Место нанесения знака соответствия - на продукции и упаковке, рядом с товарным знаком изготовителя, и в сопроводительной документации. Форма и размеры знака по ГОСТ Р 50460-92.
Схема сертификации – 3.

Руководитель органа _____ А.Б. Савкин
подпись инициалы, фамилия

Эксперт _____ О.Н. Круглова
подпись инициалы, фамилия

Сертификат имеет юридическую силу на всей территории Российской Федерации

COPY NOT FOR THE CUSTOMS

СИСТЕМА СЕРТИФИКАЦИИ ГОСТ Р

ФЕДЕРАЛЬНОЕ АГЕНТСТВО ПО ТЕХНИЧЕСКОМУ РЕГУЛИРОВАНИЮ И МЕТРОЛОГИИ

№ 0448043

ПРИЛОЖЕНИЕ

К сертификату соответствия № РОСС FR.АЯ46.В01830

Перечень конкретной продукции, на которую распространяется действие сертификата соответствия

код ОК 005 (ОКП) / код ТН ВЭД России	Наименование и обозначение продукции, ее изготовитель	Обозначение документации, по которой выпускается продукция
8536 69 900 0	MTN2000-xxxx, MTN2001-xxxx, MTN2002-xxxx,MTN2300-xxxx,	--
8536 69 900 0	MTN2301-xxxx, MTN2302-xxxx, MTN2303-xxxx, MTN2304-xxxx,	--
8536 69 900 0	MTN2310-xxxx, MTN2311-xxxx, MTN2312-xxxx, MTN2313-xxxx,	--
8536 69 900 0	MTN2314-xxxx, MTN2315-xxxx, MTN2316-xxxx, MTN2317-xxxx,	--
8536 69 900 0	MTN2318-xxxx, MTN2350-xxxx, MTN2351-xxxx, MTN2352-xxxx,	--
8536 69 900 0	MTN2353-xxxx, MTN2354-xxxx, MTN2355-xxxx, MTN2356-xxxx,	--
8536 69 900 0	MTN2370-xxxx, MTN2372-xxxx, MTN2400-xxxx, MTN2401-xxxx,	--
8536 69 900 0	MTN2402-xxxx, MTN2405-xxxx, MTN2410-xxxx, MTN2412-xxxx,	--
8536 69 900 0	MTN2414-xxxx, MTN2416-xxxx, MTN2417-xxxx, MTN2418-xxxx,	--
8536 69 900 0	MTN5543xx, MTN2982xx, MTN2982xx, MTN2992xx, MTN4350-xxxx,	--
8536 69 900 0	MTN4351-xxxx, MTN4353-xxxx, MTN4575-xxxx, MTN4635xx,	--
8536 69 900 0	MTN4655xx, MTN4657xx, MTN4658xx, MTN4660xx, MTN4669xx,	--
8536 69 900 0	MTN4670xx	--

Обозначение типоисполнений: "x" – любое целое число от 0 до 9 включительно, обозначающие цветовое исполнение изделия, тип партии, тип упаковки и исполнение продукции, не влияющее на ее электротехнические показатели.

Фирма-изготовитель: "Schneider Electric Industries SAS", Франция, 35, Rue Joseph Monier, 92500, Rueil Malmaison, France

Завод фирмы-изготовителя: "Merten GmbH", Германия, Fritz-Kotz-Str. 8, 51674 Wiehl-Bomig, Germany

Руководитель органа _____ А.Б. Савкин
подпись, инициалы, фамилия

Эксперт _____ О.Н. Круглова
подпись, инициалы, фамилия